Veggi sprayer / Douchette / Ensamble de rociador

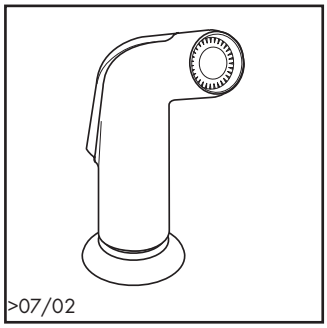

06327000

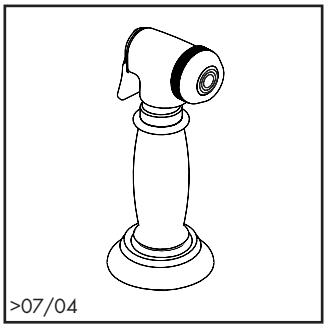

06340xx0

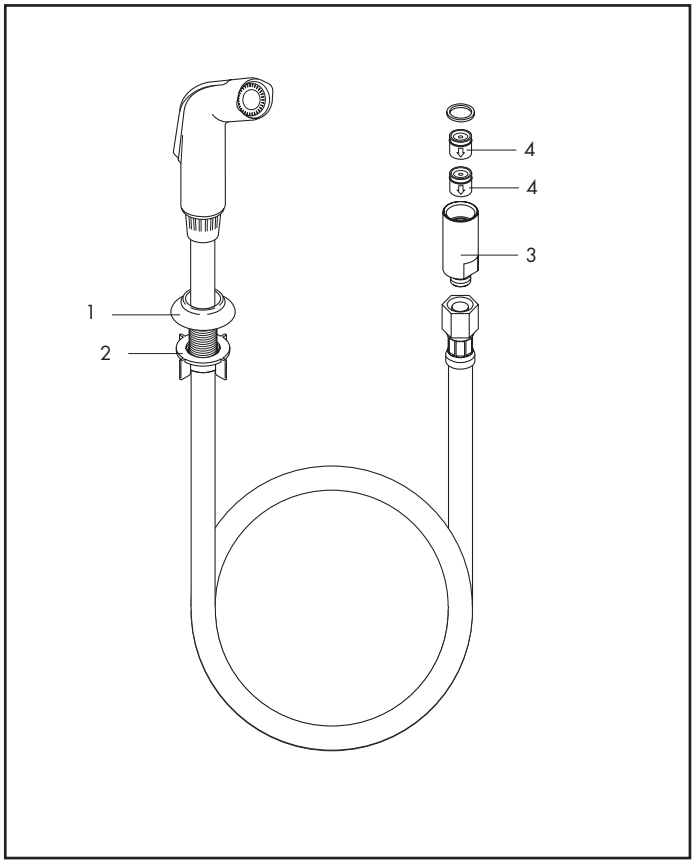

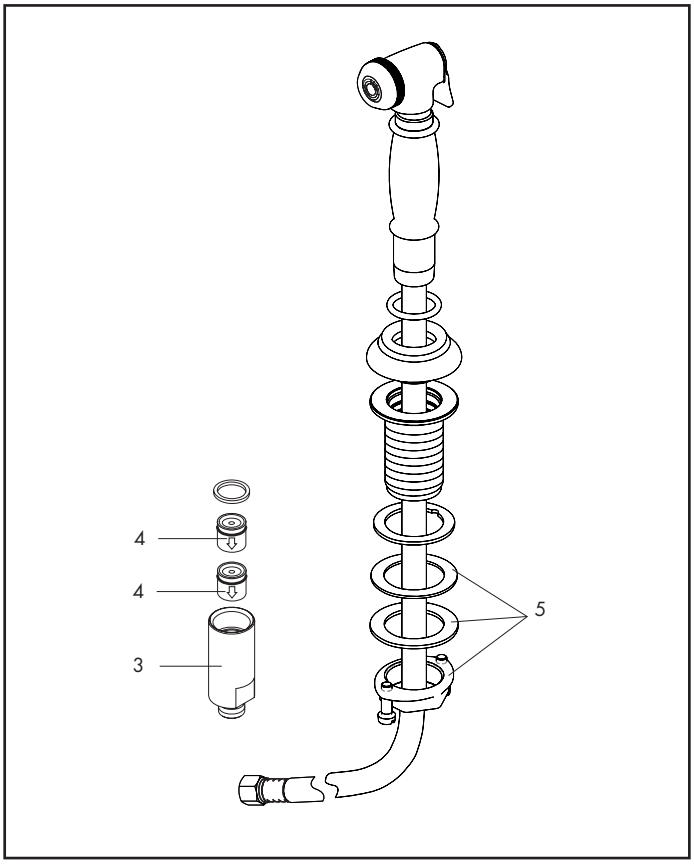

Pos.	Description	Description	Denominación	No./Nr./N°		PG
1	escutcheon	rosace	florón	88504xx0	1	4*
2	nut	écrou à six pans	tuerca	88506000	1	3
3	adapter	adapteur	adaptador	19170061	1	99
4	check valve (2 pieces)	clapet anti-retour (2 pièces)	válvula antirretorno (2 pieza)	94074000	set	3
5	mounting kit	fixation	set de fijación	13961000	1	7

xx = Please see page 1.1 for finish codes / *PG is for Chrome only. See the index for other finishes.
xx = Description des codes couleur page 1.1 / *PG concerne Chromé seulement. Pour les autres, voir dans la liste des réferences.
xx = Para el código de acabados ver página 1.1 / *La PG vale para Cromado solo. Ver el indice para las otras superficies.